м.п.

Вид спереди

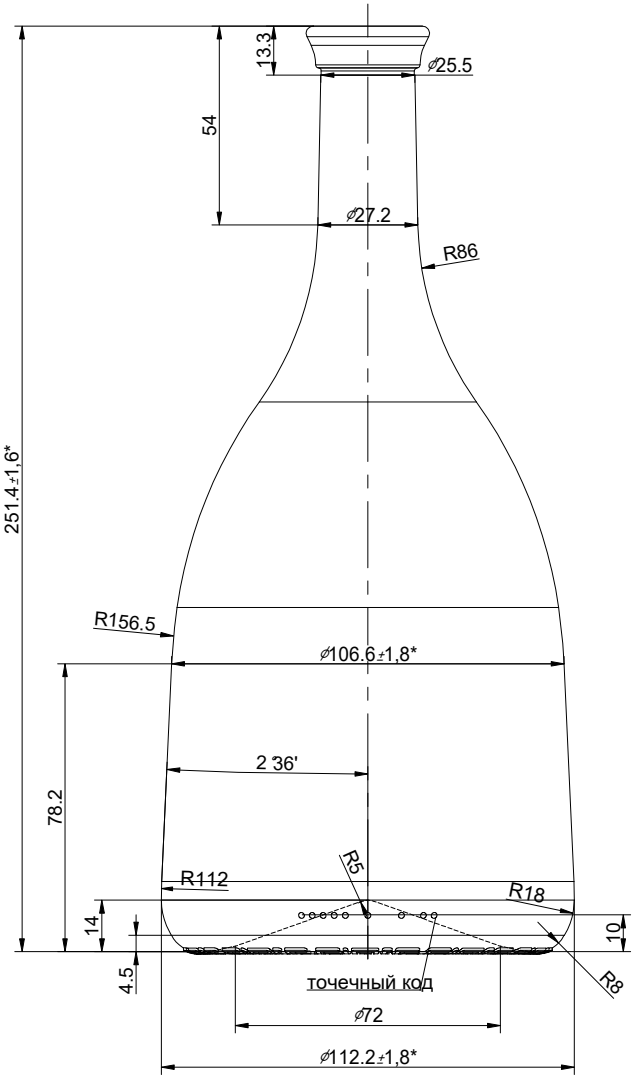

м.п.

Вид сзади

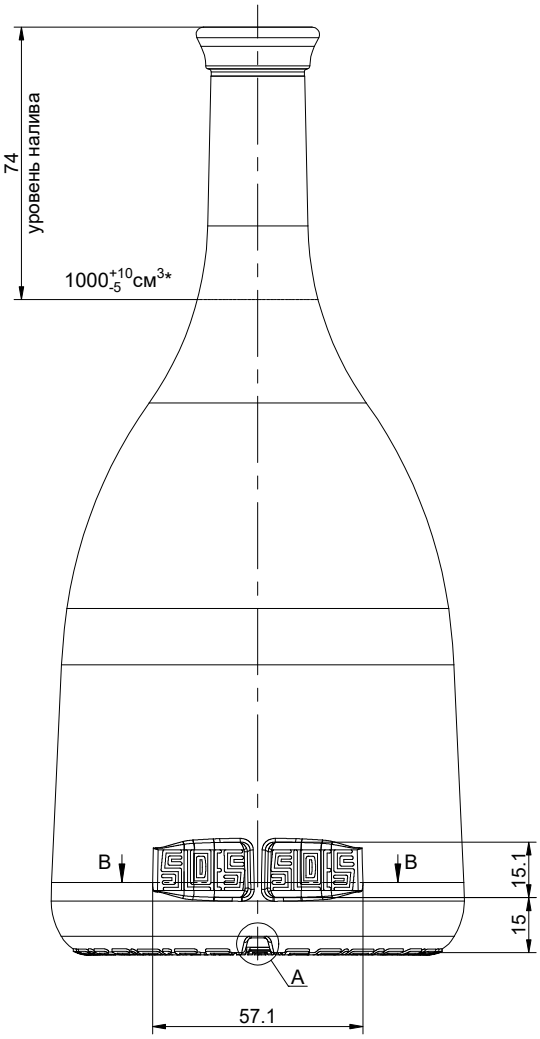

ВИД СНИЗУ

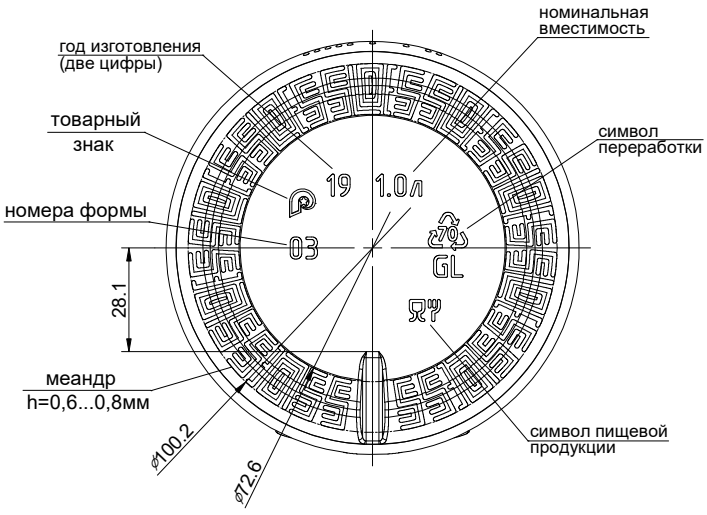

Венчик (3:1)

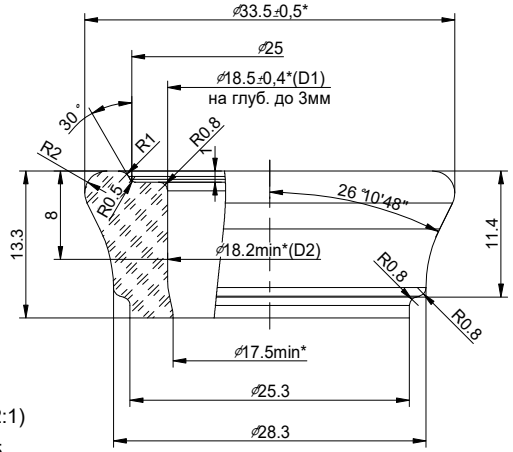

A (2:1)

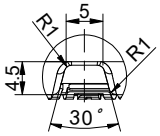

⌀D2≥⌀D1*

B-B

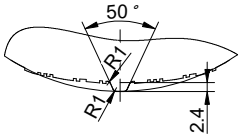

Тип изделия	Вместимость, см3		Масса, г	№ группы по ГОСТ
	Номинальная	Полная	Рекомендуемая	
П-34-1000 Бэлл	1000	-	580	4

Рисунок 493

*-контролируемые размеры.

Остальные размеры для справок.

Допускается минимальная толщина стенки 1,1мм; дна 2,5мм.

Изм.	Лист	N докум.	Подп.	Дата	ГОСТ 32131-2021	Лист 1
				17.03.22		

Копировал Формат

Подп. и дата | Инв.N дубл. | Взам.инв.N | Подп. и дата | Инв.N подл.